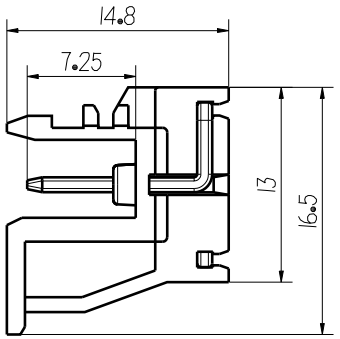

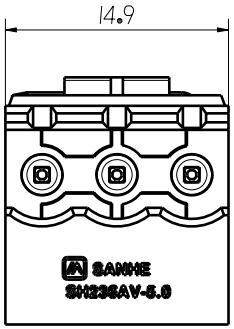

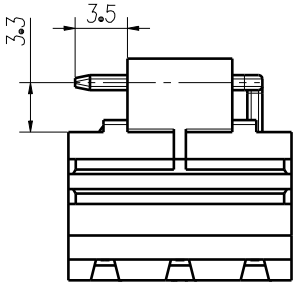

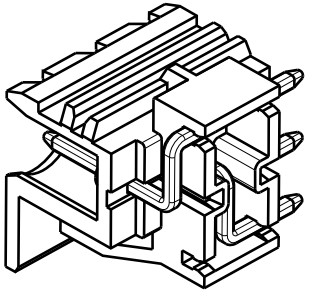

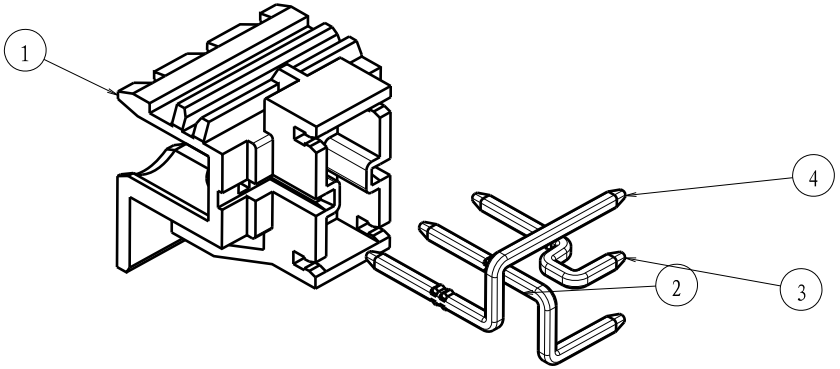

默认颜色：待定

表面处理(除另定外)：细沙面(03)

技术要求:
1.产品表面不应有划痕、飞边、缩痕、擦伤等缺陷。
2.外表面不得设顶针、镶块等影响外观的设计。
3.未注形状公差应符合GB\T1804-m的要求。4.未注尺寸以及不详细尺寸见三维。5.组装、移(丝)印等生产需求参见合同。

Item No.	Part Number	Nomenclature	Quantity	Material	Weight	Type	Product Description
4	SH236AV-02	SH236AV方针	1	铜	0.213g	CATPart	--
3	SH236AV-04	SH236AV方针	1	铜	0.131g	CATPart	--
2	SH236AV-03	SH236AV方针	1	铜	0.175g	CATPart	--
1	SH236AV-5.0-3P-zt	SH236AV-3位-主体	1	PA66 V0	0.992g	CATPart	--

制图 Drawing	审核 Auditing	批准 Confirm	客户名称 Custom Name	本厂开发	材料 Material	
林春芳			产品名称 Product Name	SH236A端子座-5mm间距-3位-左侧针	图纸比例 Drawing Scale	2:1 A4
2016/8/16			产品编号 Product Code	SH236AV-5.0-3P-Z	视图 Project View	(mm)
共 页		第 页	宁波新三和连接电气有限公司 NINGBO NEW SANHE ELECTRIC CONTACT CO., LTD.		中国宁波慈溪 Tel: 0086-574-63226896 Fax: 0086-574-63226940	