БЕЗРУКОВ

Rz40

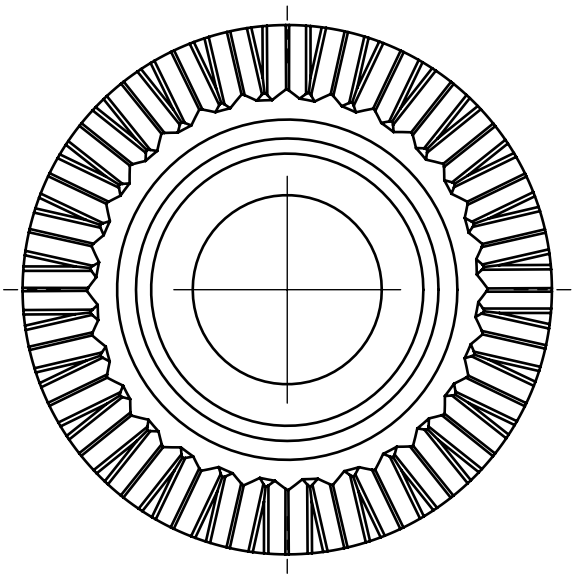

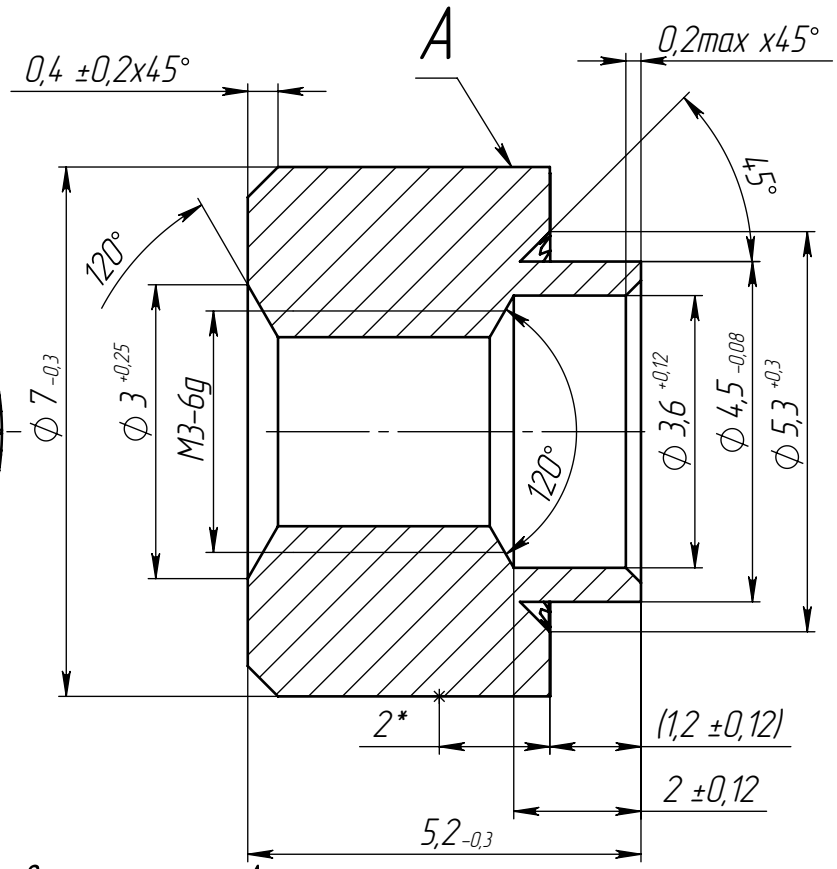

Развертка поверхности А

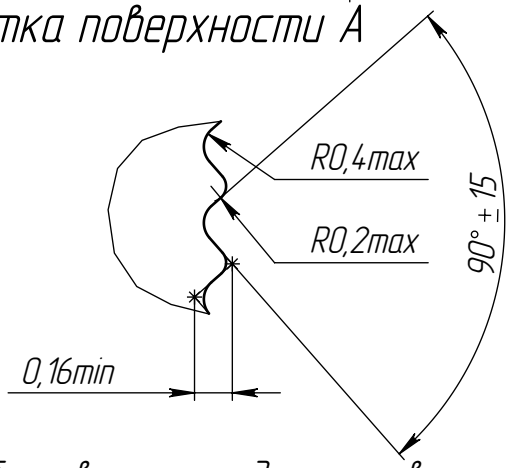

1. Размер, указанный в скобках, выполнить до изготовления зубьев.
2. Направление зубьев не регламенентировано.
3. * Размер, по длине которого допускается у величение ⌀ 7 на 0.3мм.
4. Покрытие Ц6.хр.

Изм	Лист	№ докум.	Подп.	Дата
Разраб.		Беленко		
Пров.		Лапшин		
Т.контр.		Лапшин		
Нач. КБ				
Н.контр.				
Утв.				

БЕЗРУКОВ

Втулка резьбовая развольцовываемая М3х4

Лит.	Масса	Масштаб
	0,6г.	10:1
Лист	Листов 1	

Сталь 20 ГОСТ1050-88

Перв. примен. | Справ. № | Подп. и дата | Инв. № дубл. | Взам. инв. № | Подп. и дата | Инв. № подл.

Копировал: Формат А4