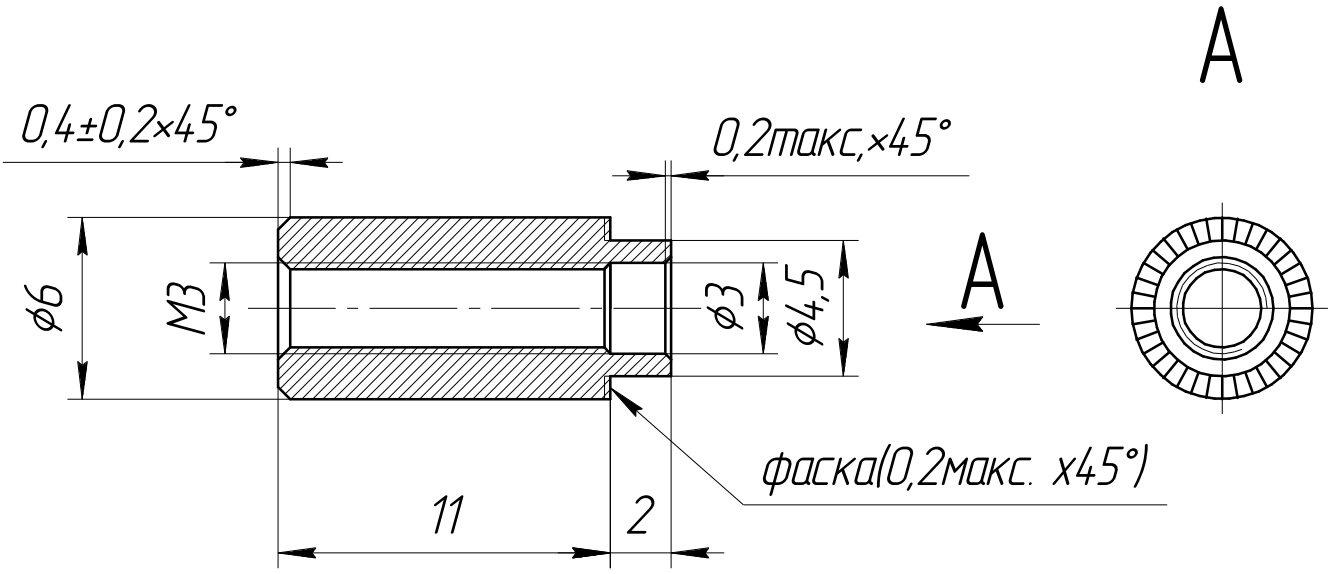

Изм.	Лист	№ докум.	Подп.	Дата	Втулка развальцовочная	Лит.	Масса	Масштаб
Разраб.		Бирюков М.А.						4:1
Пров.						Лист	Листов 1	
Т.контр.								
Н.контр.								
Утв.								

Перв. примен. | Справ. № | Подп. и дата | Инв. № дубл. | Взам. инв. № | Подп. и дата | Инв. № подл.

Копировал Формат А4